SOLAIO DI COPERTURA - SCALA 1:50

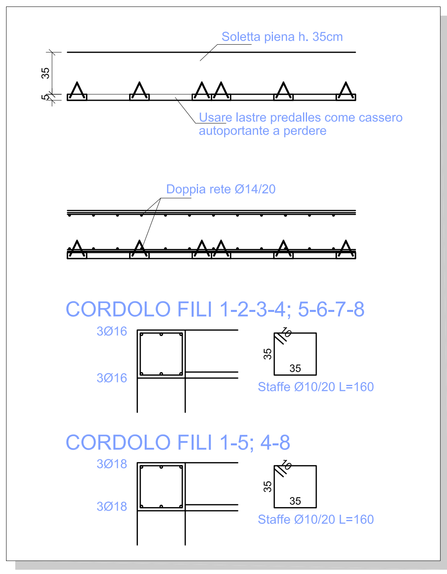

PARETI DI SPINA CENTRALI - SCALA 1:50

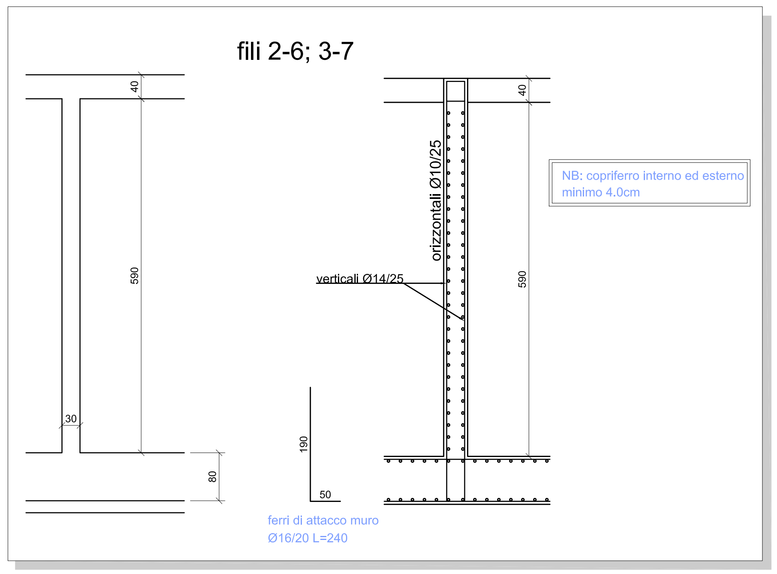

PARETI ESTERNE - SCALA 1:50

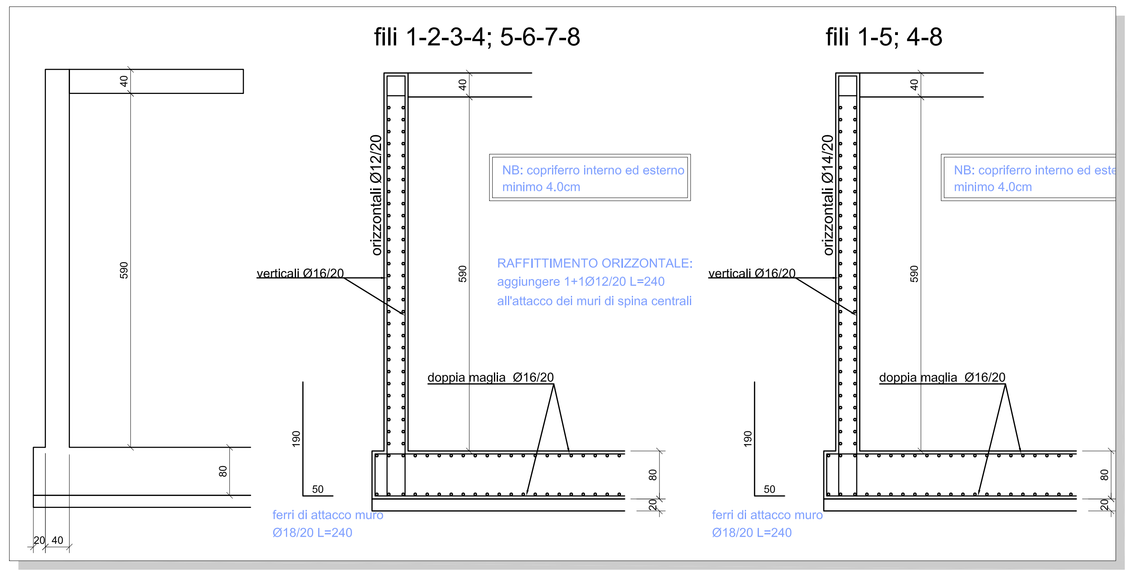

KEY MAP STATO PROGETTO - SCALA 1:2000

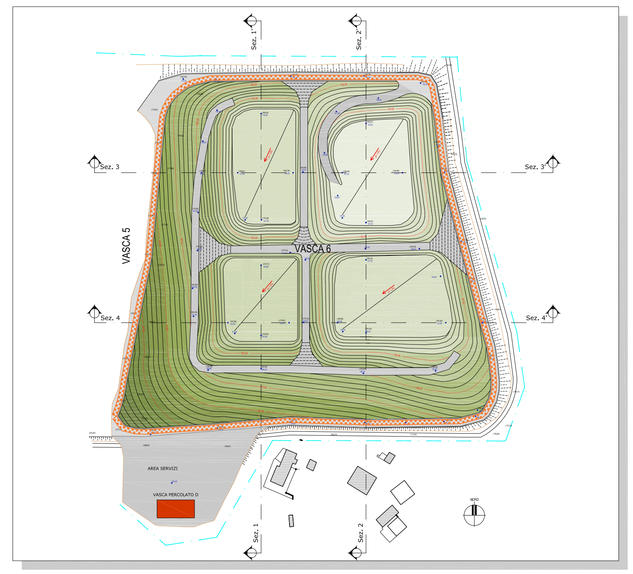

SOLAIO DI COPERTURA - SCALA 1:50

MATERIALI:

CALCESTRUZZO FONDAZIONI:	C 35/45 XA3
CALCESTRUZZO MAGRONE:	200/325
FERRO DI ARMATURA:	B 450 C

CARICHI SOLAIO 20+5:

PESO PROPRIO:	1000 kg/mq
PERMANENTE:	100 kg/mq
ACCIDENTALE:	400 kg/mq

CARPENTERIA DI FONDAZIONE - SCALA 1:100

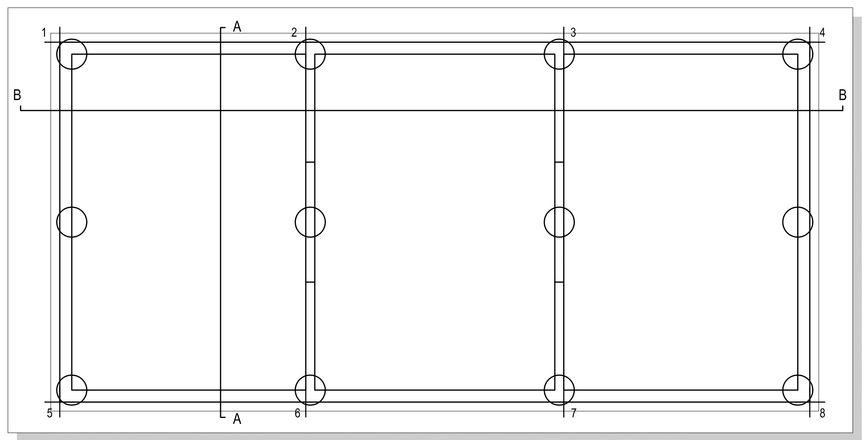

PIANTA DEI PALI - SCALA 1:100

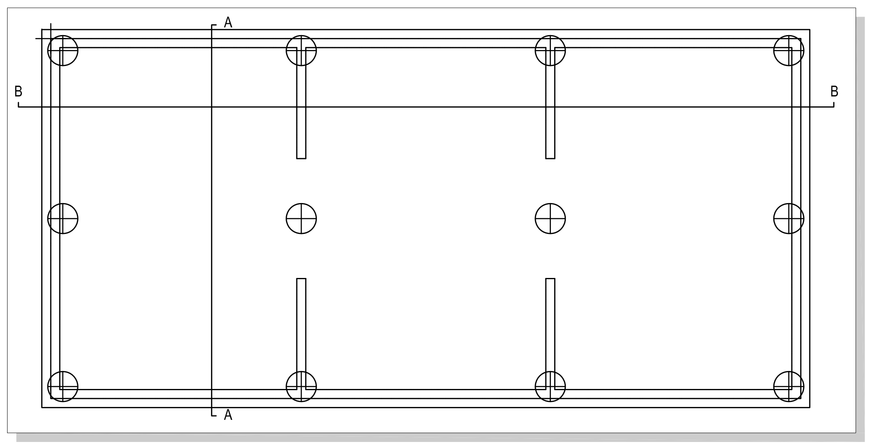

CARPENTERIA 1° SOLAIO - SCALA 1:50

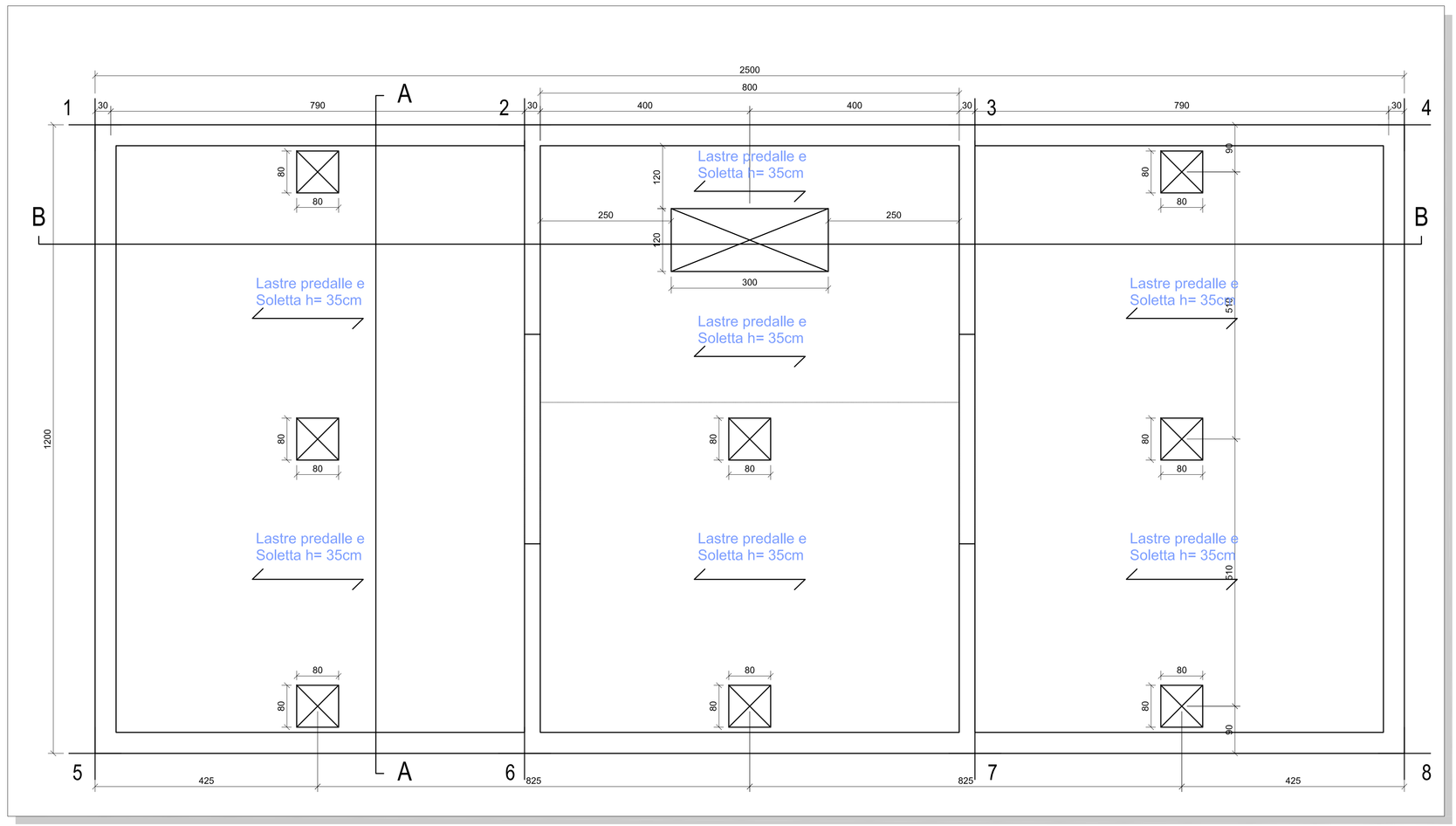

ARMATURA PLATEA - SCALA 1:50

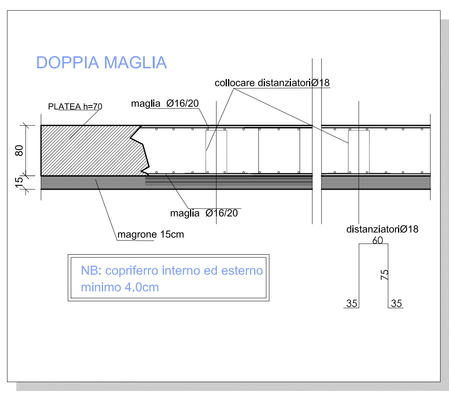

SEZIONE A - A - SCALA 1:50

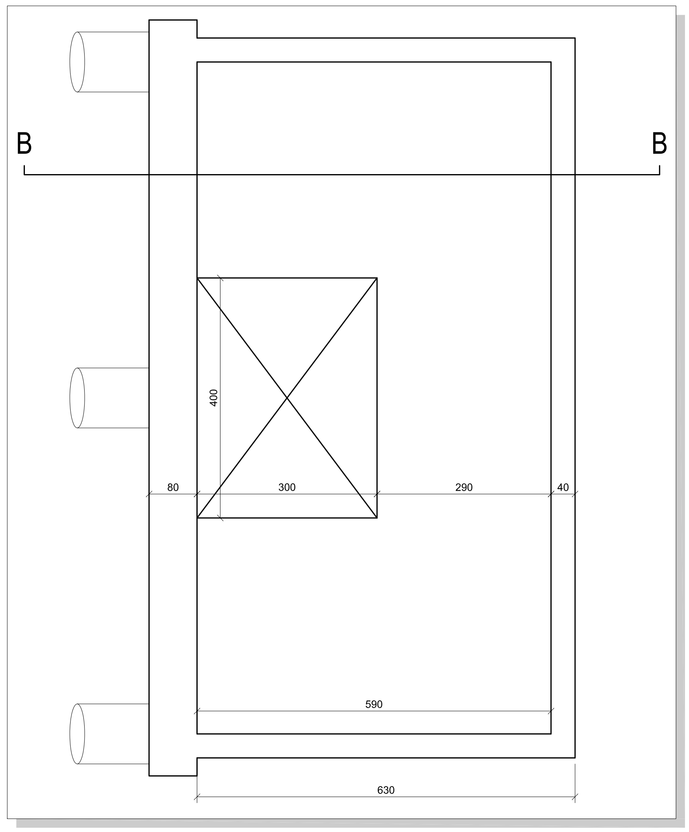

SEZIONE B - B - SCALA 1:50

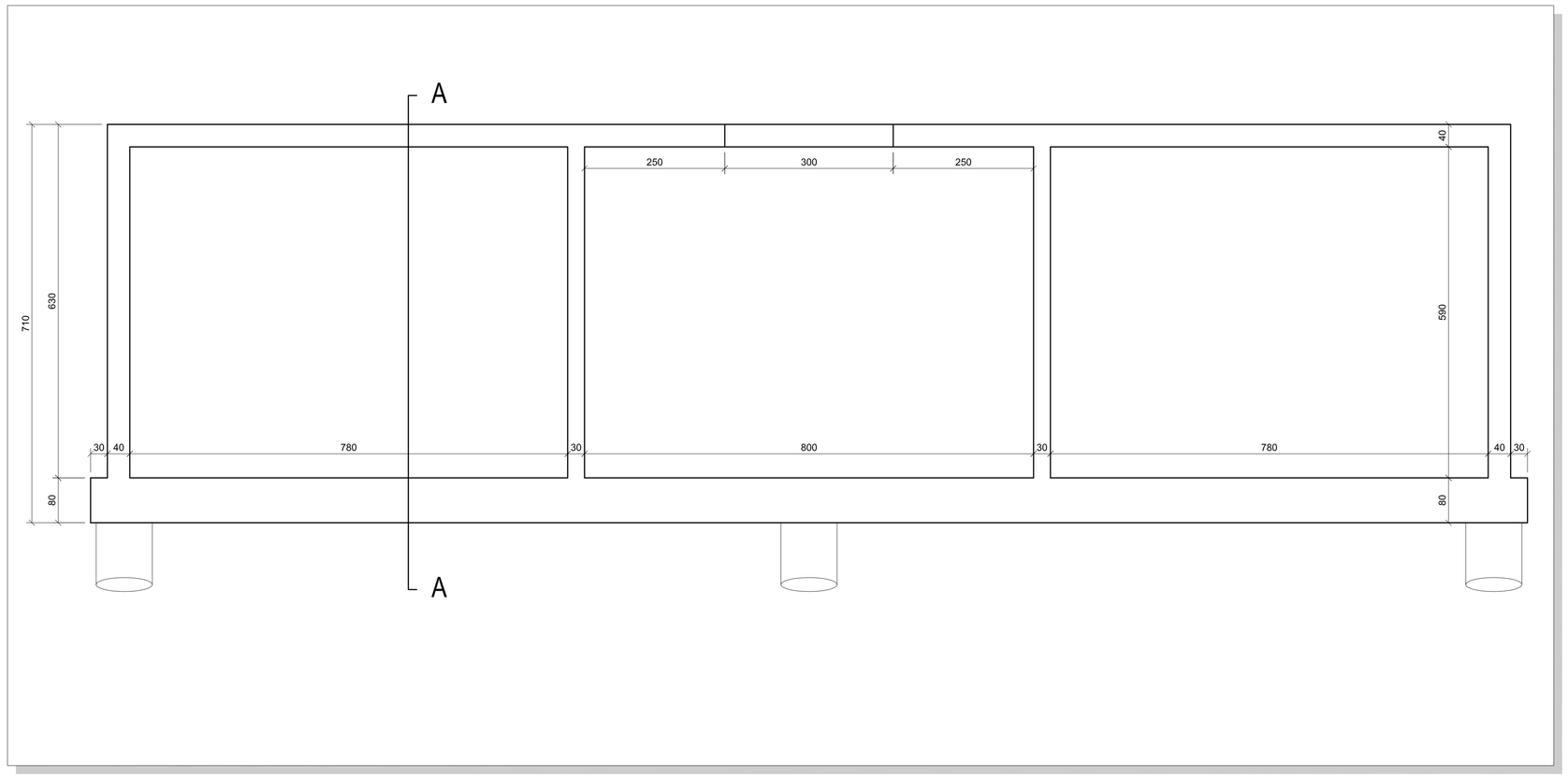

COMUNE DI ASCOLI PICENO

REGIONE MARCHE

ASCOLI PICENO

REALIZZAZIONE DELLA VASCA N. 6 NELLA DISCARICA COMPRENSORIALE DI ASCOLI PICENO LOCALITA' RELLUCE

PROGETTO DEFINITIVO

PARTICOLARI VASCA PERCOLATO D
PLATEA, PARETI E SOLAIO

TAVOLA: SP-15a

SCALA: VARIE

DATA: APR. 2014

LOGO PROGETTAZIONE

CUBE SRL SOCIETA' DI INGEGNERIA

SEDE LEGALE : VIA TURATI, 2
63074 SAN BENEDETTO
DEL TRONTO (AP)

TEL. : 0735/587974
FAX. : 0735/758242
P.IVA : 02 08335 044 3

e-mail: cube@pec.cubeinfo.it
website : www.cubeinfo.it

I PROGETTISTI:

DOTT. ING. MARCO SCIARRA
DOTT. ING. SERGIO CIAMPOLILLO

I COLLABORATORI:

LOGO COMMITTENTE

ASCOLI SERVIZI COMUNALI SRL

I COMMITTENTI:

ASCOLI SERVIZI COMUNALI SRL

VER.	DATA	PROTOCOLLO INTERNO	REDATTO-PROGETTATO	VERIFICATO	ACQUISITO	APPROVATO
1	DATA 1	PROTOCOLLO 1	arch...	ing...	comune ...	comune ...
2	DATA 2	PROTOCOLLO 1	arch...	ing...	comune ...	comune ...
PERCORSO FILE		PERCORSO_FILE				