COMUNE DI ASCOLI PICENO

PROVINCIA DI ASCOLI PICENO

PROGETTO

PROGETTO ESECUTIVO PER LA "REALIZZAZIONE PARCO SPORTIVO IN VIA DEI NARCISI (PRESSO SCUOLA ELEMENTARE)" INCLUSO NEL "PROGRAMMA PER LA RIQUALIFICAZIONE URBANA E LA SICUREZZA DELLA PERIFERIA DELLA CITTA' DI ASCOLI PICENO" COME INTERVENTO 7.2"

COMMITTENTE

COMUNE DI ASCOLI PICENO

TIMBRO E FIRMA

OGGETTO

SCHEMI UNIFILARI QUADRI ELETTRICI

N.	DATA EMISSIONE	SCALE	ARCHIVIO	COD_COMMESSA
A.08	LUGLIO 2017	****	B25	028_2016_STF

T.R.E.N.D. PROJECT
Technique & Research for Engineering Design

SEDE LEGALE: CORSO MAZZINI, 59 - 63100 - ASCOLI PICENO (AP)
SEDE OPERATIVA:VIA POMEZIA, 2 - 63074 - SAN BENEDETTO DEL TRONTO (AP)
TEL/FAX 0735/753435 - E-MAIL: info@trendproject.it

PROGETTISTA

Ing. Alberto Paradisi

ORDINE DEGLI INGEGNERI
Dr. Ing. Alberto Paradisi
N. 1181 DELL'ALBO PROF.
della Provincia di ASCOLI PICENO

- [ ] STUDIO DI FATTIBILITA'
- [ ] DEFINITIVO
- [ ] USO CANTIERE
- [ ] AUTORIZZAZIONE
- [x] ESECUTIVO
- [ ]
- [ ] PRELIMINARE
- [ ] COSTRUTTIVO
- [ ]

N.	DATA	REDAZ.	CHECK	APPROV.	DESCRIZIONE
0	LUGLIO 2017	E.P.	A.P.	A.P.	PROGETTO ESECUTIVO
1					
2					
3					
4					
5					

SCHEMA IMPIANTI ELETTRICI

REV.	MODIFICA	DATA	FIRMA

SHEMA IMPIANTI ELETTRICI

TITOLO

DATA	
DISEGN.	
VISTO	
APPR.	

FILE	
COMMESSA	

DISEGNO
Fg. 1 di 3

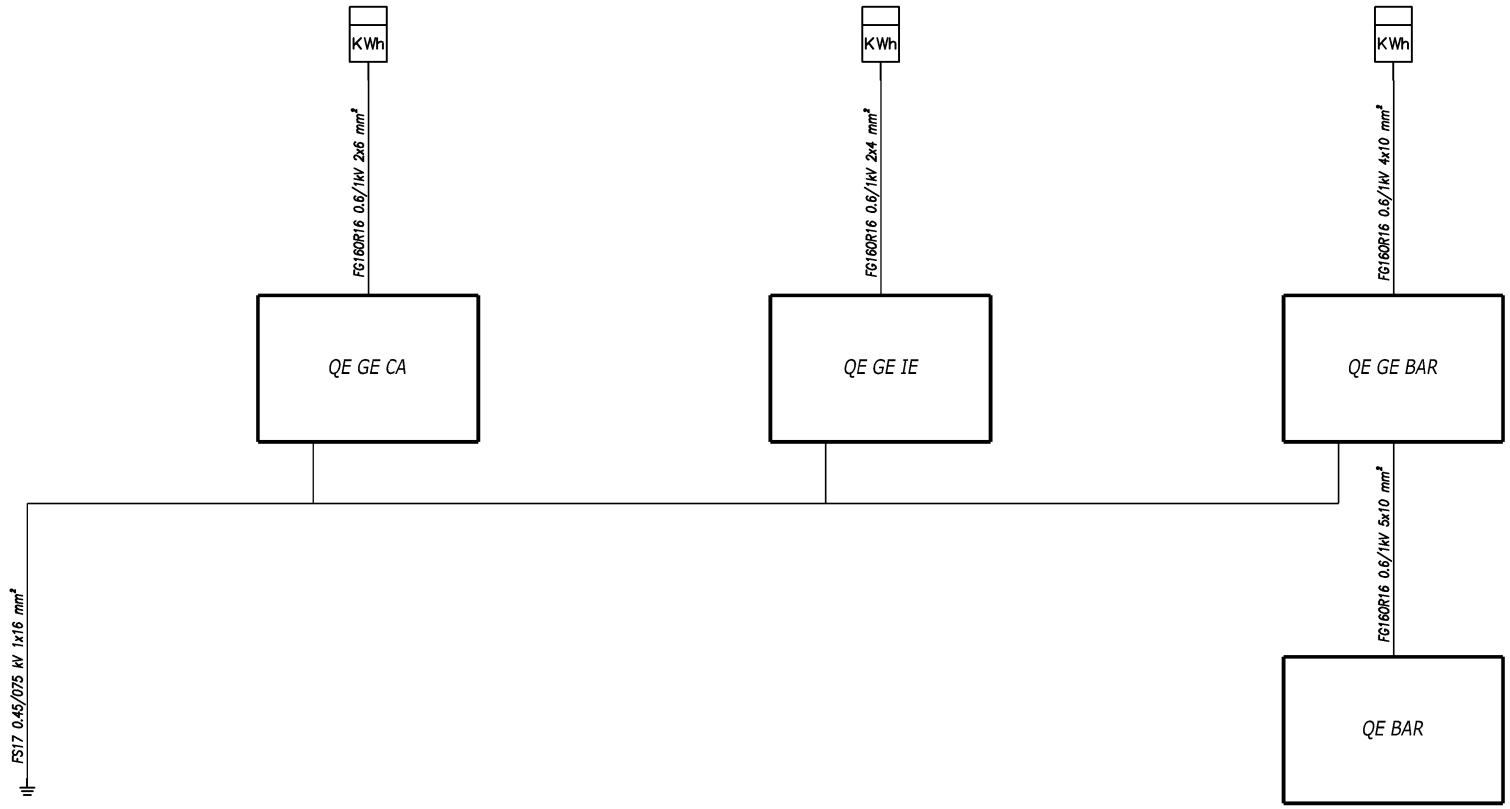

REV.	MODIFICA	DATA	FIRMA

SHEMA IMPIANTI ELETTRICI

TITOLO

DATA	
DISEGN.	
VISTO	
APPR.	

FILE	
COMMESSA	

DISEGNO

Fg. 2 di 3

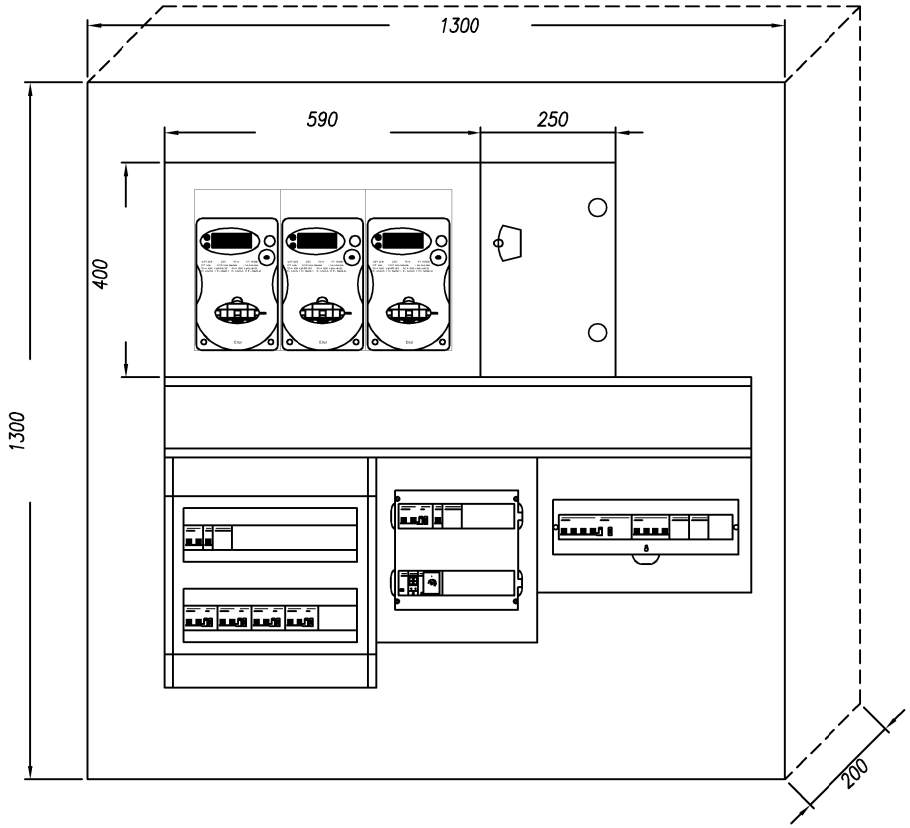

REV.	MODIFICA	DATA	FIRMA

FRONTE ARMADIO QUADRI GENERALI

TITOLO

DATA	FILE	DISEGNO
DISEGN.		
VISTO	COMMESSA	Fg. 3 di 3
APPR.		

QUADRO ELETTRICO GENERALE CAMPO -QE GE CA-

REV.	MODIFICA	DATA	FIRMA

QE GENERALE CAMPO
QE GE CA

TITOLO

DATA	
DISEGN.	
VISTO	
APPR.	

FILE	
COMMESSA	

DISEGNO
Fg. 1 di 4

LISTA FOGLI

Foglio	Descrizione	Revisione 0	1	2	3	4	5	6	7	8	9	Foglio	Descrizione	Revisione 0	1	2	3	4	5	6	7	8	9
1	TITOLO																						
2	ELENCO FOGLI																						
3	FRONTE QUADRO																						
4	SCHEMA UNIFILARE																						

Note :

REV.	MODIFICA	DATA	FIRMA

QE GENERALE CAMPO
QE GE CA

ELENCO FOGLI

DATA	FILE	DISEGNO	
DISEGN.			
VISTO	COMMESSA	Fg. 2 di 4	
APPR.			

DATI DI TARGA
COSTRUTTORE _____
MATRICOLA N° _____
ANNO COSTRUZ. _____
TENSIONE DI FUNZIONAMENTO 230 V
FREQUENZA 50 Hz V
TENSIONE AUX _____ V
TENSIONE DI ISOLAMENTO _____
TENUTA AL C.TO C.TO 6 kA

STRUTTURA	
CONDIZIONE DI INSTALLAZIONE ■ INTERNO □ ESTERNO	
GRADO DI PROTEZIONE IP 40	
DIMENSIONI (HxLxP)mm _____	PESO kg _____
TEMPERATURA AMBIENTE _____ °C SOVRATEMPERATURA _____ °C	
VERNICIATURA RAL _____ (INT.) RAL _____ (EST.)	
SISTEMA DI NEUTRO _____	

SEGREGAZIONE – TIPO	
FORMA 1	□
FORMA 2A	□
FORMA 2B	□
FORMA 3A	□
FORMA 3B	□
FORMA 4A	□
FORMA 4B	□

PROTEZIONI	
CONTATTI DIRETTI : MEDIANTE INVOLUCRO	□
CONTATTI INDIRETTI : APERTURA CIRCUITO AL 1° GUASTO	□
ALTRO : _____	
NOTE : _____	

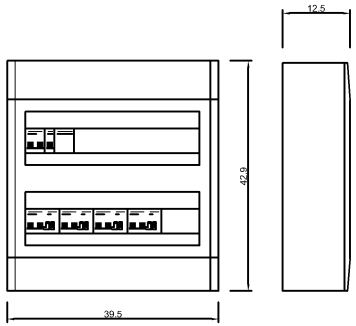

CAPACITA' 36 MODULI DIN

REV.	MODIFICA	DATA	FIRMA

QE GENERALE CAMPO
QE GE CA

FRONTE QUADRO

DATA	FILE	DISEGNO
DISEGN.		
VISTO	COMMESSA	Fg. 3 di 4
APPR.		

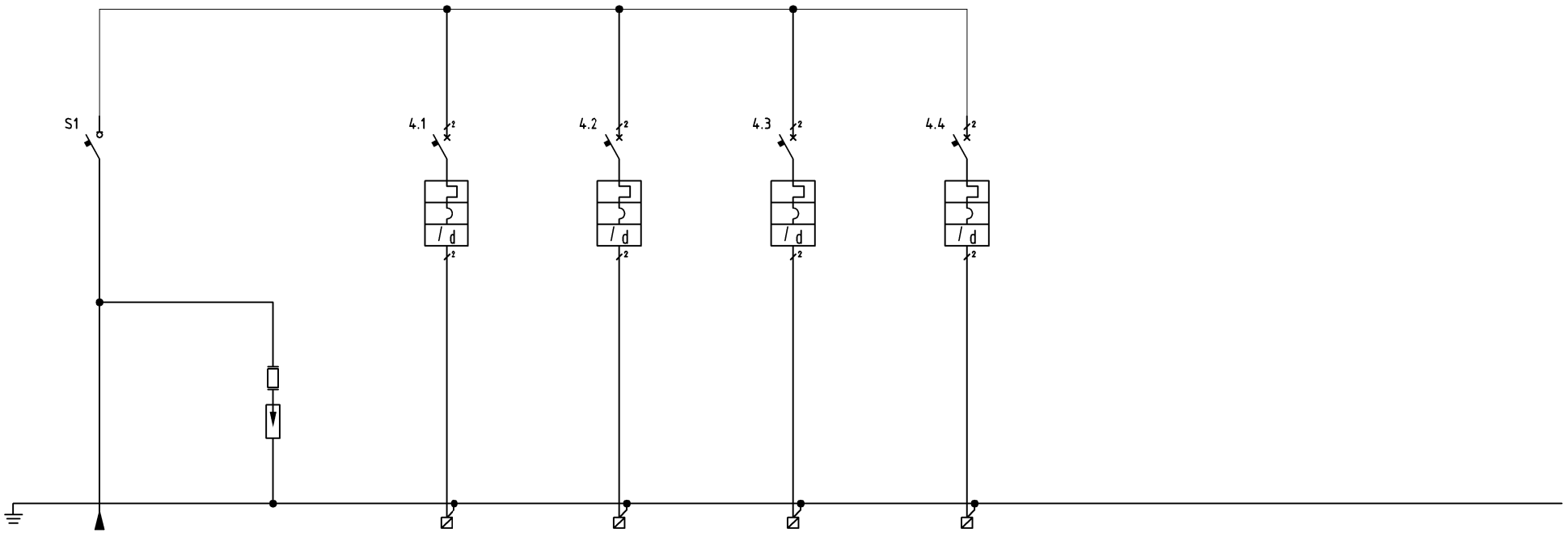

CIRCUITO			1/RN	2/RN	3/RNPE	4/RNPE	5/RNPE	6/RNPE
DENOMINAZIONE UTENZA			GENERALE CAMPO	SCARICATORI CLASSE II	LINEA FM SPOGLIATOIO	LINEA LUCE SPOGLIATOIO	LINEA ILLUMINAZIONE CAMPO	LINEA LUCE E FM MAGAZZINO E CALDAIA
POTENZA COMPLESSIVA		kW	3,0					
FATTORE DI CONTEMPORANEITA'			1					
POTENZA REALE		kW						
CORRENTE (Ib)		A	16					
INTERRUITORE SEZIONATORE	TIPO		2P M 16A		1P+N M 16A	1P+N M 10A	1P+N M 16A	1P+N M 10A
	It / Ir / Id	A			16 / 16 / 0,03	10 / 10 / 0.03	16 / 16 / 0,03	10 / 10 / 0.03
	Im / PDI	A / kA			CURVA C / 6	CURVA C / 6	CURVA C / 6	CURVA C / 6
CONTATTORE								
RELE' TERM.	TIPO/TARATURA	A						
BASI PORTAFUSIBILI				1P+N 32A				
FUSIBILI				32A				
RID. DI CORRENTE	TIPO	RAPPORTO						
AMPEROMETRO	TIPO	SCALA						
VOLTOMETRO	TIPO	SCALA						
TRASFORMATORE	POTENZA	RAPPORTO						
TIPO CAVO			FG16OR16 0,6/1 kV		FS17 0,6/1 kV	FS17 0,6/1 kV	FG16OR16 0,6/1 kV	FS17 0,6/1 kV
FORMAZIONE PER SEZIONE		mm²	2x6 + T 1x6		3x1x4	3x1x2,5	3x4	3x1x2,5
PORTATA CAVO (Iz)		A						
LUNGHEZZA LINEA		m						
CADUTA DI TENSIONE		ΔV%						
SIGLA CAVO								
ARRIVO LINEA (basso/alto)								
ø CAPICORDA	MORSETTO	mm						

REV.	MODIFICA	DATA	FIRMA

QE GENERALE CAMPO
QE GE CA

SCHEMA UNIFILARE

DATA	FILE	DISEGNO	
DISEGN.			
VISTO	COMMESSA	Fg. 4 di 4	
APPR.			

QUADRO ELETTRICO GENERALE
ILLUMINAZIONE ESTERNA
-QE GE IE-

REV.	MODIFICA	DATA	FIRMA

QE GENERALE ILLUMINAZIONE ESTERNA
QE GE IE

TITOLO

DATA	
DISEGN.	
VISTO	
APPR.	

FILE	
COMMESSA	

DISEGNO
Fg. 1 di 5

LISTA FOGLI

Foglio	Descrizione	Revisione 0	1	2	3	4	5	6	7	8	9	Foglio	Descrizione	Revisione 0	1	2	3	4	5	6	7	8	9
1	TITOLO																						
2	ELENCO FOGLI																						
3	FRONTE QUADRO																						
4	SCHEMA UNIFILARE																						
4	SCHEMA FUNZIONALE																						

Note :

REV.	MODIFICA	DATA	FIRMA

QE GENERALE ILLUMINAZIONE ESTERNA
QE GE IE

ELENCO FOGLI

DATA	FILE	DISEGNO	
DISEGN.			
VISTO	COMMESSA	Fg. 2 di 5	
APPR.			

DATI DI TARGA	
COSTRUTTORE	
MATRICOLA N°	
ANNO COSTRUZ.	
TENSIONE DI FUNZIONAMENTO	230 V
FREQUENZA	50 Hz V
TENSIONE AUX	V
TENSIONE DI ISOLAMENTO	
TENUTA AL C.TO C.TO	6 kA

STRUTTURA	
CONDIZIONE DI INSTALLAZIONE	
■ INTERNO	□ ESTERNO
GRADO DI PROTEZIONE IP	40
DIMENSIONI (HxLxP)mm	PESO kg
TEMPERATURA AMBIENTE	°C
SOVRATEMPERATURA	°C
VERNICIATURA	
RAL	(INT.)
RAL	(EST.)
SISTEMA DI NEUTRO	

SEGREGAZIONE – TIPO	
FORMA 1	□
FORMA 2A	□
FORMA 2B	□
FORMA 3A	□
FORMA 3B	□
FORMA 4A	□
FORMA 4B	□

PROTEZIONI	
CONTATTI DIRETTI : MEDIANTE INVOLUCRO	□
CONTATTI INDIRETTI : APERTURA CIRCUITO AL 1° GUASTO	□
ALTRO :	
NOTE :	

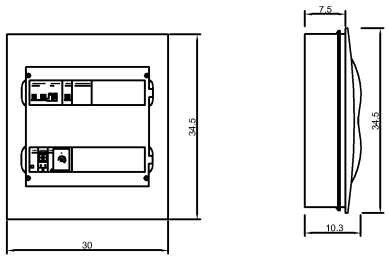

CAPACITA' 24 MODULI DIN

REV.	MODIFICA	DATA	FIRMA

QE GENERALE ILLUMINAZIONE ESTERNA
QE GE IE

FRONTE QUADRO

DATA	FILE	DISEGNO
DISEGN.		
VISTO	COMMESSA	Fg. 2 di 5
APPR.		

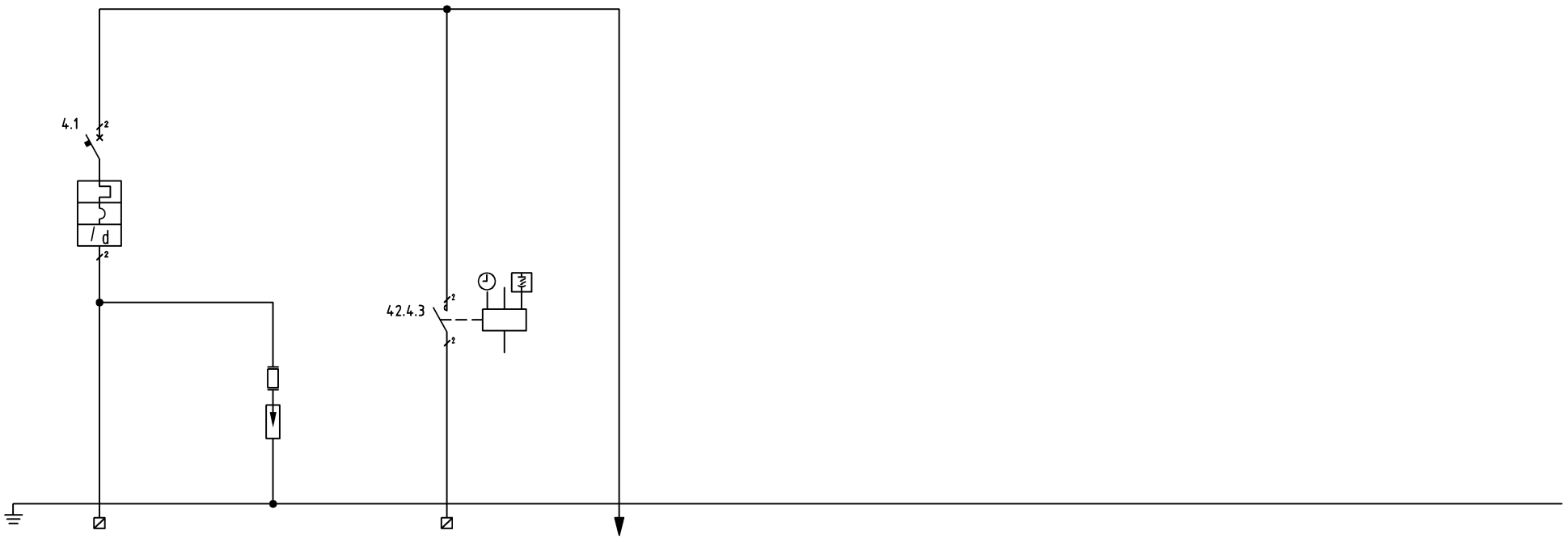

CIRCUITO			1/RN	2/RN	3/RN	4/RN
DENOMINAZIONE UTENZA			ARRIVO DA CONTATORE ENEL	SCARICATORI CLASSE II	ALIMENTAZIONE ILLUMINAZIONE ESTERNA	ALIMENTAZIONE AUSILIARI
POTENZA COMPLESSIVA		kW	1,5			
FATTORE DI CONTEMPORANEITA'						
POTENZA REALE		kW				
CORRENTE (Ib)		A	10			
INTERRUTTORE SEZIONATORE	TIPO		2P M 10A			
	It / Ir / Id	A	10 / 10 / 0,3			
	Im / PDI	A / kA	CURVA C / 6			
CONTATTORE					2P 10A AC1	
RELE' TERM.	TIPO/TARATURA	A				
BASI PORTAFUSIBILI				1P+N 32A		
FUSIBILI				32A		
RID. DI CORRENTE	TIPO / RAPPORTO					
AMPEROMETRO	TIPO / SCALA					
VOLTOMETRO	TIPO / SCALA					
TRASFORMATORE	POTENZA / RAPPORTO					
TIPO CAVO			FG16OR16 0,6/1 kV		FG16OR16 0,6/1 kV	
FORMAZIONE PER SEZIONE		mm²	2x4 + 1x16		2x4	
PORTATA CAVO (Iz)		A				
LUNGHEZZA LINEA		m				
CADUTA DI TENSIONE		ΔV%				
SIGLA CAVO						
ARRIVO LINEA (basso/alto)						
ø CAPICORDA / MORSETTO		mm				

REV.	MODIFICA	DATA	FIRMA

QE GENERALE ILLUMINAZIONE ESTERNA
QE GE IE

SCHEMA UNIFILARE

DATA	FILE	DISEGNO	
DISEGN.			
VISTO	COMMESSA	Fg. 4 di 5	
APPR.			

CIRCUITO COMANDO ILLUMINAZIONE ESTERNA

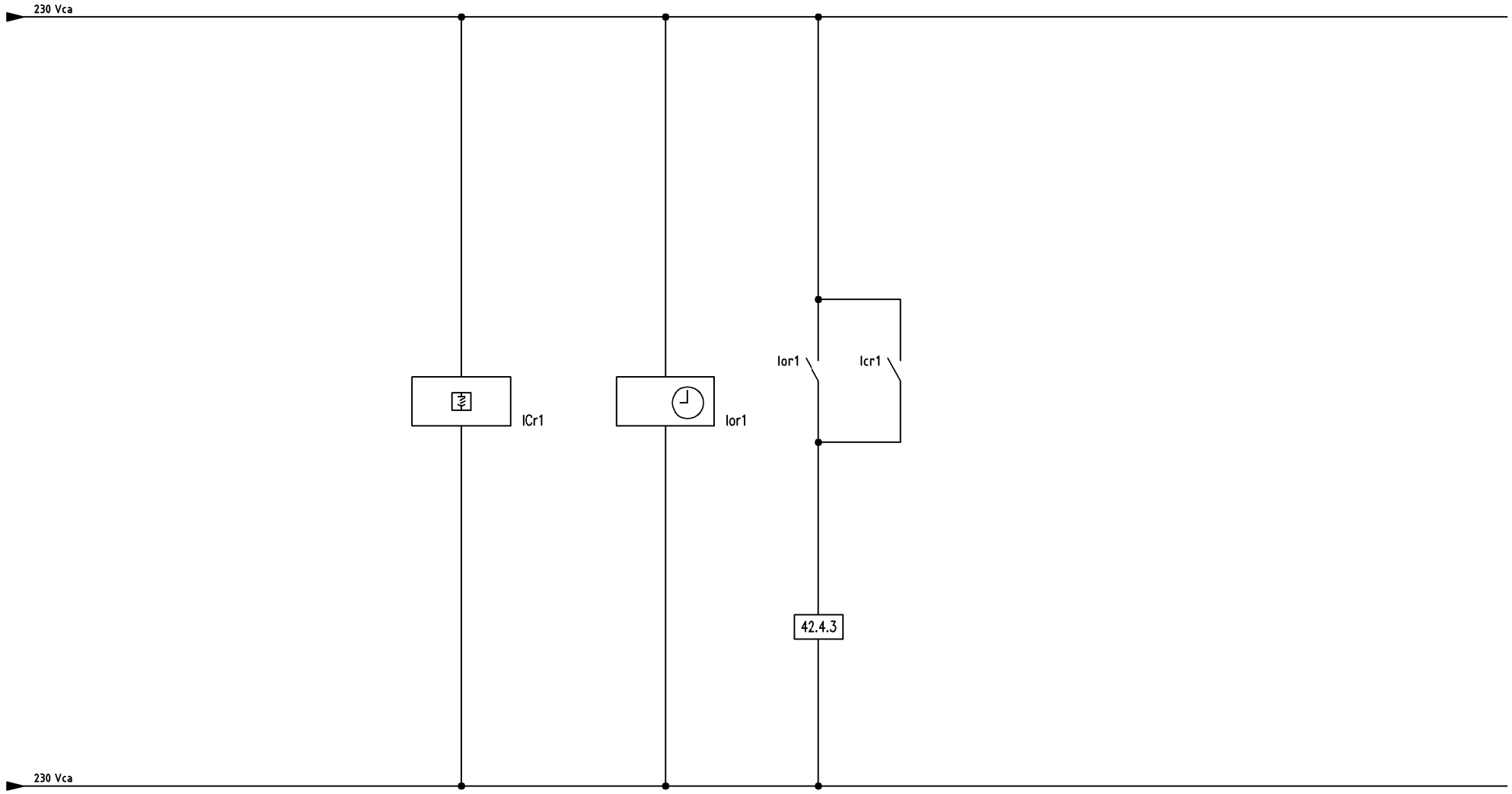

REV.	MODIFICA	DATA	FIRMA

QE GENERALE ILLUMINAZIONE ESTERNA
QE GE IE

SCHEMA FUNZIONALE

DATA	FILE	DISEGNO	
DISEGN.			
VISTO	COMMESSA	Fg. 5 di 5	
APPR.			

QUADRO ELETTRICO
GENERALE BAR
-QE GE BAR-

REV.	MODIFICA	DATA	FIRMA

QE GENERALE BAR
QE GE BAR

TITOLO

DATA	
DISEGN.	
VISTO	
APPR.	

FILE

COMMESSA

DISEGNO

Fg. 1 di 4

LISTA FOGLI

Foglio	Descrizione	Revisione 0	1	2	3	4	5	6	7	8	9	Foglio	Descrizione	Revisione 0	1	2	3	4	5	6	7	8	9
1	TITOLO																						
2	ELENCO FOGLI																						
3	FRONTE QUADRO																						
4	SCHEMA UNIFILARE																						

Note :

REV.	MODIFICA	DATA	FIRMA

QE GENERALE BAR
QE GE BAR

ELENCO FOGLI

DATA	FILE	DISEGNO	
DISEGN.			
VISTO	COMMESSA	Fg. 2 di 4	
APPR.			

DATI DI TARGA	
COSTRUTTORE	
MATRICOLA N°	
ANNO COSTRUZ.	
TENSIONE DI FUNZIONAMENTO	230 V
FREQUENZA	50 Hz V
TENSIONE AUX	V
TENSIONE DI ISOLAMENTO	
TENUTA AL C.TO C.TO	10 kA

STRUTTURA	
CONDIZIONE DI INSTALLAZIONE	
■ INTERNO	□ ESTERNO
GRADO DI PROTEZIONE IP	40
DIMENSIONI (HxLxP)mm	PESO kg
TEMPERATURA AMBIENTE	°C
SOVRATEMPERATURA	°C
VERNICIATURA	
RAL	(INT.)
RAL	(EST.)
SISTEMA DI NEUTRO	

SEGREGAZIONE – TIPO	
FORMA 1	□
FORMA 2A	□
FORMA 2B	□
FORMA 3A	□
FORMA 3B	□
FORMA 4A	□
FORMA 4B	□

PROTEZIONI	
CONTATTI DIRETTI : MEDIANTE INVOLUCRO	□
CONTATTI INDIRETTI : APERTURA CIRCUITO AL 1° GUASTO	□
ALTRO :	
NOTE :	

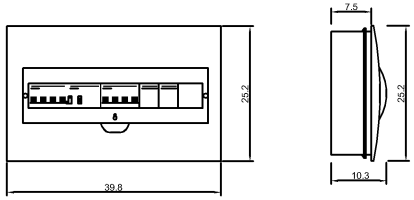

CAPACITA' 18 MODULI DIN

REV.	MODIFICA	DATA	FIRMA

QE GENERALE BAR
QE GE BAR

FRONTE QUADRO

DATA	FILE	DISEGNO
DISEGN.		
VISTO	COMMESSA	Fg. 2 di 4
APPR.		

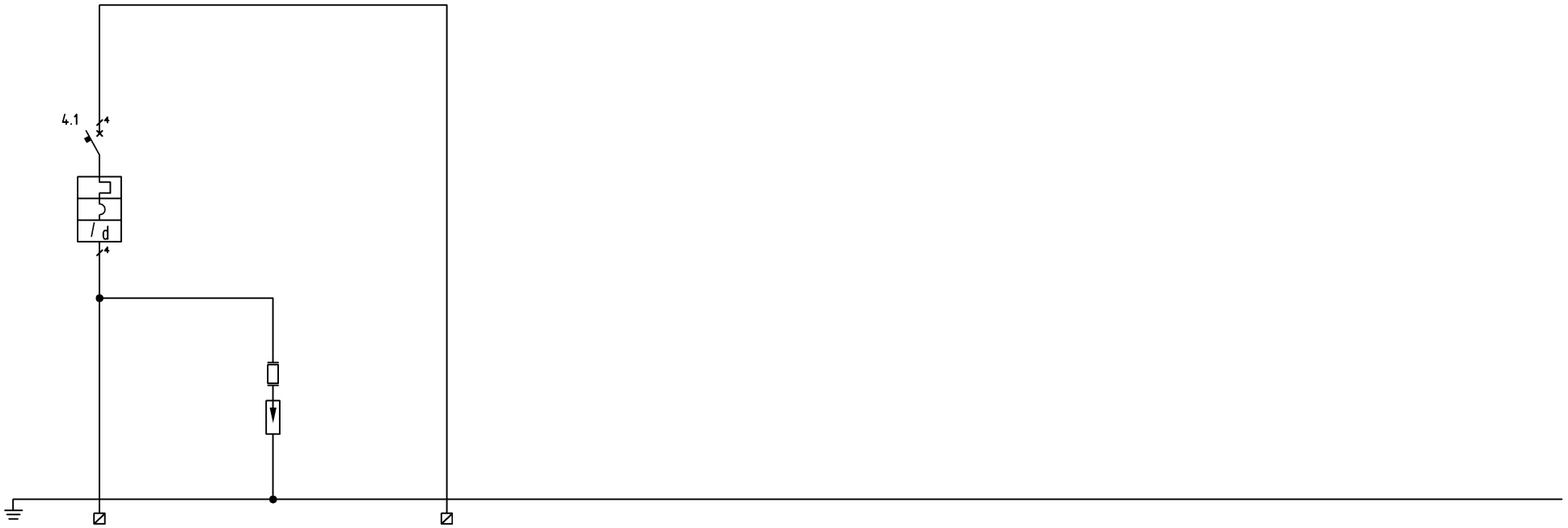

CIRCUITO			1/RSTN	2/RSTN	3/RSTNPE
DENOMINAZIONE UTENZA			ARRIVO DA CONTATORE ENEL	SCARICATORI CLASSE II	ALIMENTAZIONE QE BAR
POTENZA COMPLESSIVA		kW	10		
FATTORE DI CONTEMPORANEITA'					
POTENZA REALE		kW			
CORRENTE (Ib)		A	20		
INTERRUTTORE SEZIONATORE	TIPO		4P M 20A		
	It / Ir / Id	A	20 / 20 / 0,3 S		
	Im / PDI	A / kA	CURVA C / 10		
CONTATTORE					2P 10A AC1
RELE' TERM.	TIPO/TARATURA	A			
BASI PORTAFUSIBILI				3P+N 32A	
FUSIBILI				32A	
RID. DI CORRENTE	TIPO / RAPPORTO				
AMPEROMETRO	TIPO / SCALA				
VOLTOMETRO	TIPO / SCALA				
TRASFORMATORE	POTENZA / RAPPORTO				
TIPO CAVO			FG16OR16 0,6/1 kV		FG16OR16 0,6/1 kV
FORMAZIONE PER SEZIONE		mm²	4x10 + 1x16		5x10
PORTATA CAVO (Iz)		A			
LUNGHEZZA LINEA		m			
CADUTA DI TENSIONE		ΔV%			
SIGLA CAVO					
ARRIVO LINEA (basso/alto)					
ø CAPICORDA / MORSETTO		mm			

REV.	MODIFICA	DATA	FIRMA

QE GENERALE BAR
QE GE BAR

SCHEMA UNIFILARE

DATA	FILE	DISEGNO	
DISEGN.			
VISTO	COMMESSA	Fg. 4 di 4	
APPR.			

QUADRO ELETTRICO
BAR
-QE BAR-

REV.	MODIFICA	DATA	FIRMA

QE BAR
QE BAR

TITOLO

DATA	
DISEGN.	
VISTO	
APPR.	

FILE

COMMESSA

DISEGNO

Fg. 1 di 4

LISTA FOGLI

Foglio	Descrizione	Revisione 0	1	2	3	4	5	6	7	8	9	Foglio	Descrizione	Revisione 0	1	2	3	4	5	6	7	8	9
1	TITOLO																						
2	ELENCO FOGLI																						
3	FRONTE QUADRO																						
4	SCHEMA UNIFILARE																						

Note :

REV.	MODIFICA	DATA	FIRMA

QE BAR
QE BAR

ELENCO FOGLI

DATA	FILE	DISEGNO	
DISEGN.			
VISTO	COMMESSA	Fg. 2 di 4	
APPR.			

DATI DI TARGA	
COSTRUTTORE	
MATRICOLA N°	
ANNO COSTRUZ.	
TENSIONE DI FUNZIONAMENTO	230 V
FREQUENZA	50 Hz V
TENSIONE AUX	V
TENSIONE DI ISOLAMENTO	
TENUTA AL C.TO C.TO	6 kA

STRUTTURA	
CONDIZIONE DI INSTALLAZIONE	
■ INTERNO	□ ESTERNO
GRADO DI PROTEZIONE IP	40
DIMENSIONI (HxLxP)mm	PESO kg
TEMPERATURA AMBIENTE	°C
SOVRATEMPERATURA	°C
VERNICIATURA	
RAL	(INT.)
RAL	(EST.)
SISTEMA DI NEUTRO	

SEGREGAZIONE – TIPO	
FORMA 1	□
FORMA 2A	□
FORMA 2B	□
FORMA 3A	□
FORMA 3B	□
FORMA 4A	□
FORMA 4B	□

PROTEZIONI	
CONTATTI DIRETTI : MEDIANTE INVOLUCRO	□
CONTATTI INDIRETTI : APERTURA CIRCUITO AL 1° GUASTO	□
ALTRO :	
NOTE :	

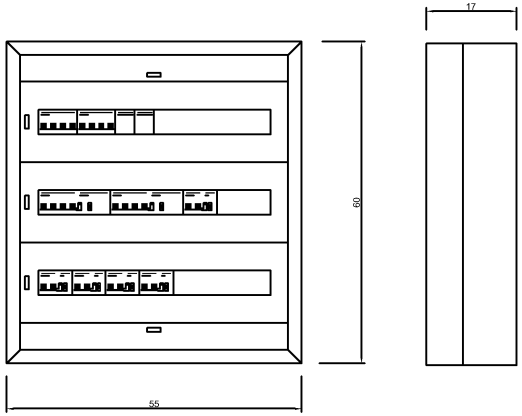

CAPACITA' 82 MODULI DIN

REV.	MODIFICA	DATA	FIRMA

QE BAR
QE BAR

FRONTE QUADRO

DATA	FILE	DISEGNO
DISEGN.		
VISTO	COMMESSA	Fg. 3 di 4
APPR.		

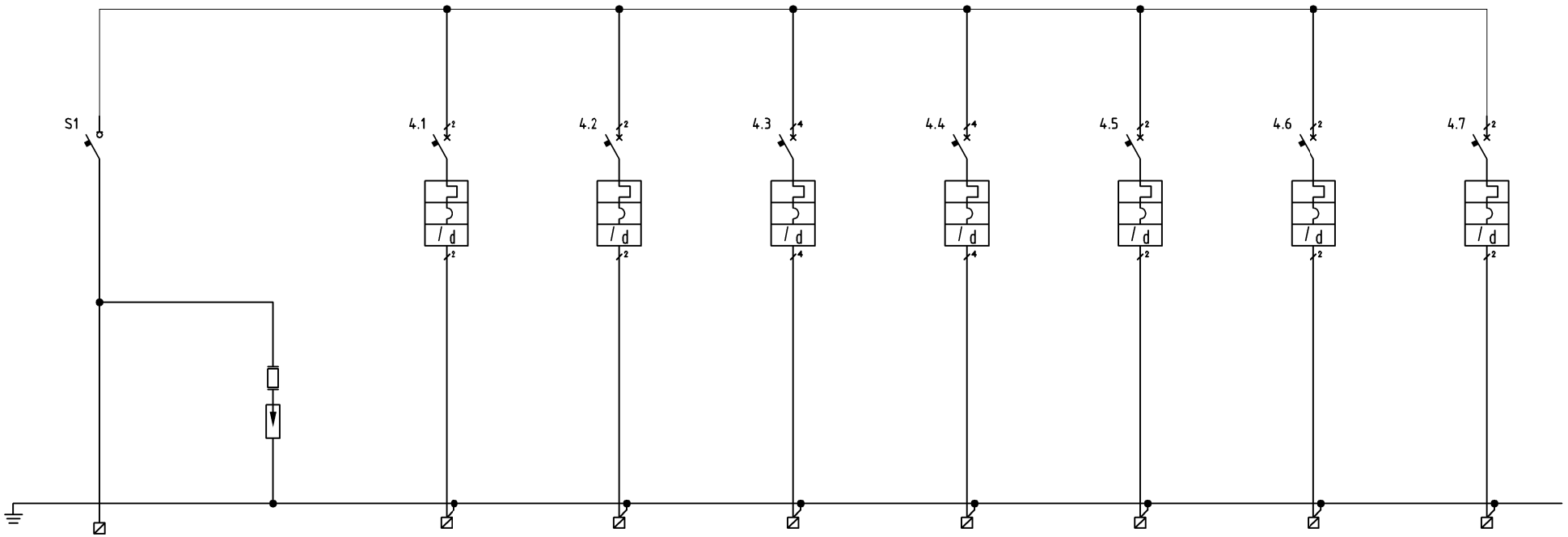

CIRCUITO			1/RSTNPE	2/RSTN	3/SNPE	4/RNPE	5/RSTNPE	6/RSTNPE	7/RNPE	8/TNPE	9/SNPE
DENOMINAZIONE UTENZA			GENERALE BAR	SCARICATORI CLASSE II	LINEA FM SERVIZIO BAR E BAGNI	LINEA LUCE BAR E BAGNI	LINEA ALIMENTAZIONE MACCHINA CAFFE'	LINEA ALIMENTAZIONE LAVASTOVIGLIE	LINEA FM BANCONE BAR	LINEA CDZ	LINEA LUCE E FM MAGAZZINO
POTENZA COMPLESSIVA		kW									
FATTORE DI CONTEMPORANEITA'											
POTENZA REALE		kW									
CORRENTE (Ib)		A	20								
INTERRUTTORE SEZIONATORE	TIPO		4P M 20A		1P+N M 16A	1P+N M 10A	4P M 16A	4P M 10A	1P+N M 16A	1P+N M 16A	1P+N M 10A
	It / Ir / Id	A			16 / 16 / 0,03	10 / 10 / 0.03	16 / 16 / 0,03	10 / 10 / 0,03	16 / 16 / 0,03	16 / 16 / 0.03	10 / 10 / 0.03
	Im / PDI	A / kA			CURVA C / 6	CURVA C / 6	CURVA C / 6	CURVA C / 6	CURVA C / 6	CURVA C / 6	CURVA C / 6
CONTATTORE											
RELE' TERM.	TIPO/TARATURA	A									
BASI PORTAFUSIBILI				3P+N 32A							
FUSIBILI				32A							
RID. DI CORRENTE	TIPO	RAPPORTO									
AMPEROMETRO	TIPO	SCALA									
VOLTOMETRO	TIPO	SCALA									
TRASFORMATORE	POTENZA	RAPPORTO									
TIPO CAVO			FG16OR16 0,6/1 kV		FS17 0,6/1 kV	FS17 0,6/1 kV	FS17 0,6/1 kV	FS17 0,6/1 kV	FS17 0,6/1 kV	FS17 0,6/1 kV	FS17 0,6/1 kV
FORMAZIONE PER SEZIONE		mm²	5x10		3x1x4	3x1x2,5	5x1x6	5x1x4	3x1x4	3x1x4	3x1x2,5
PORTATA CAVO (Iz)		A									
LUNGHEZZA LINEA		m									
CADUTA DI TENSIONE		ΔV%									
SIGLA CAVO											
ARRIVO LINEA (basso/alto)											
ø CAPICORDA	MORSETTO	mm									

REV.	MODIFICA	DATA	FIRMA

QE BAR
QE BAR

SCHEMA UNIFILARE

DATA	FILE	DISEGNO
DISEGN.		
VISTO	COMMESSA	Fg. 4 di 4
APPR.		