Part.06
SCALA 1:25

PARTICOLARE ANCORAGGIO
TRAVE A T-MURO IN C.A., Q=+4.50

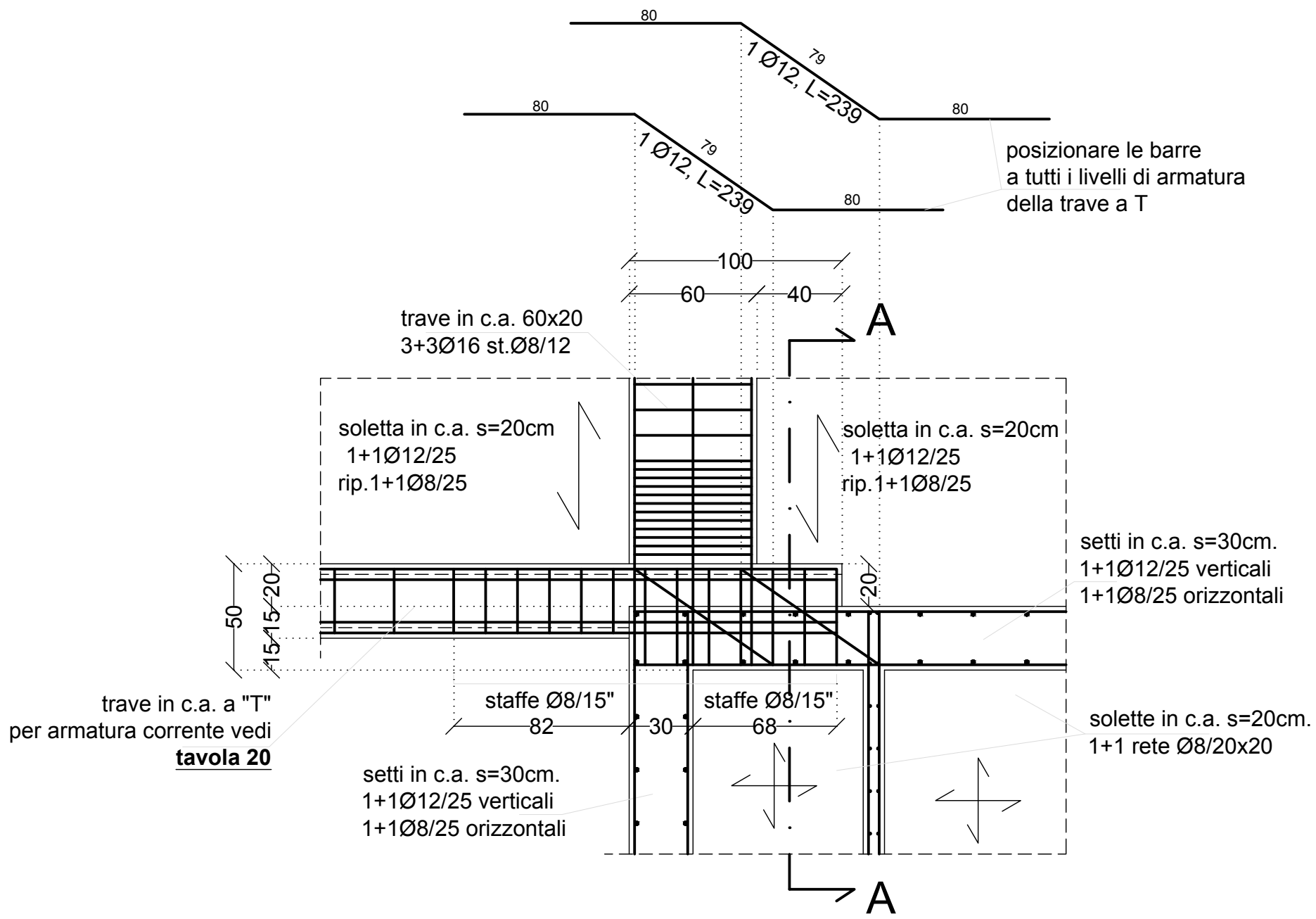
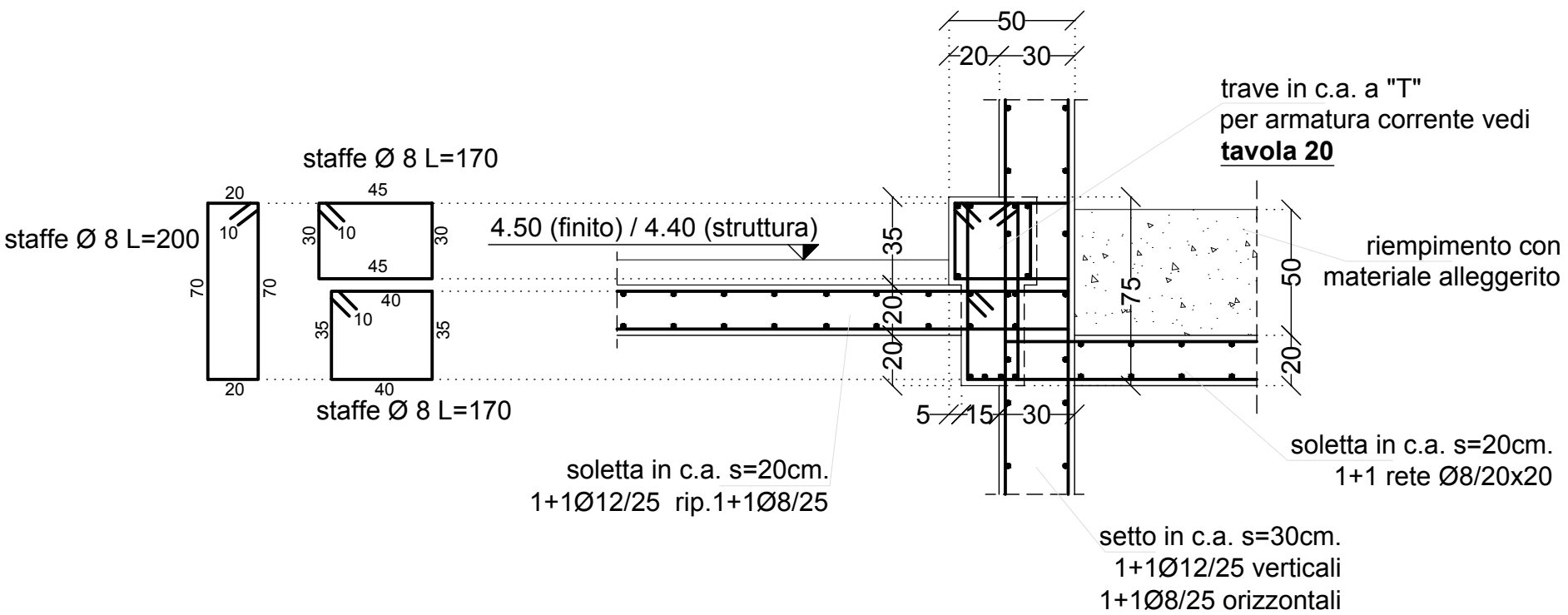
sezione A-A